KSH Hadzhidimitrov
КСХ-Хаджидимитров ЕООД София, кв.Враждебна, ул. 3-та, N 4 тел.: 02/ 943 45 34 www.obkov.com /e-mail: office@obkov.com

Уплътнения и магнити за душ кабини

Серия Прозрачни / стр. 2-8

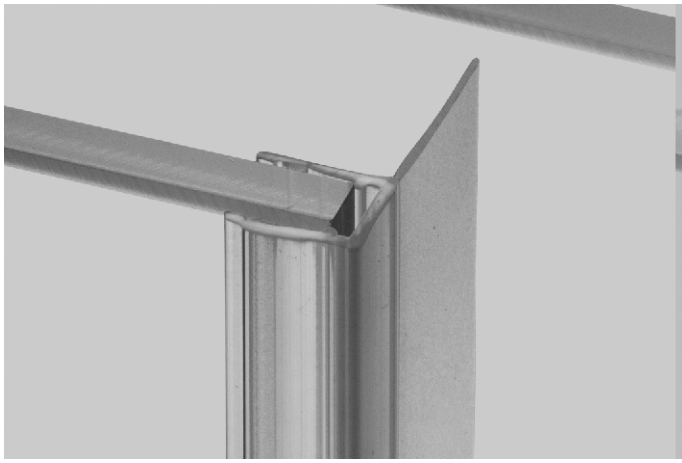
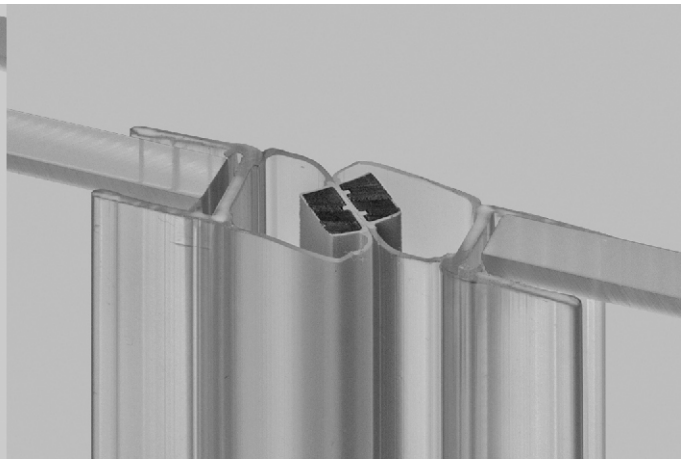

Серия Черни / стр. 9-13

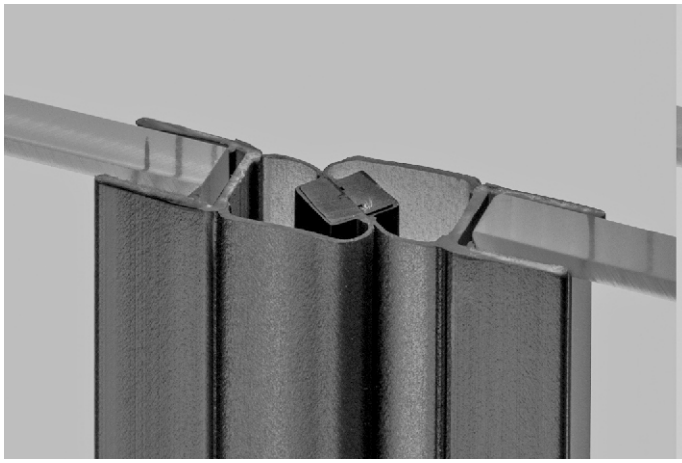
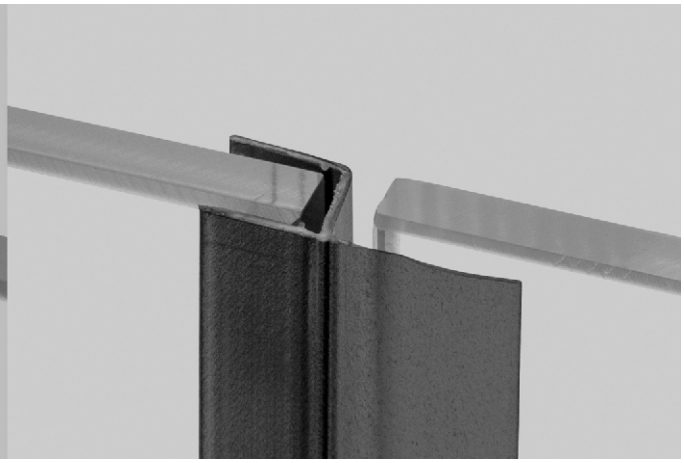

Серия Хромирани / стр. 14-16

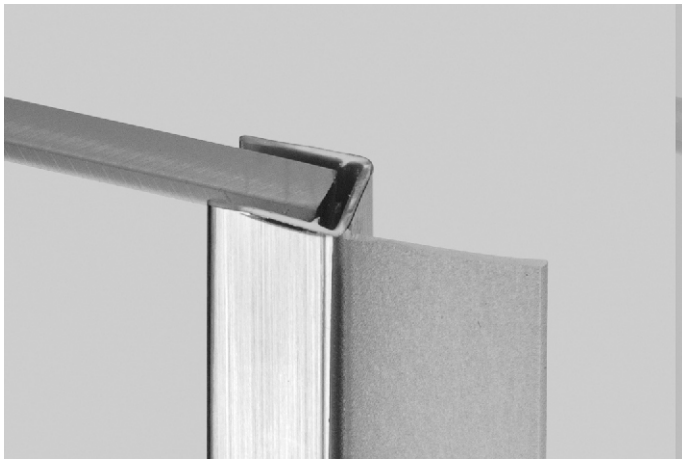
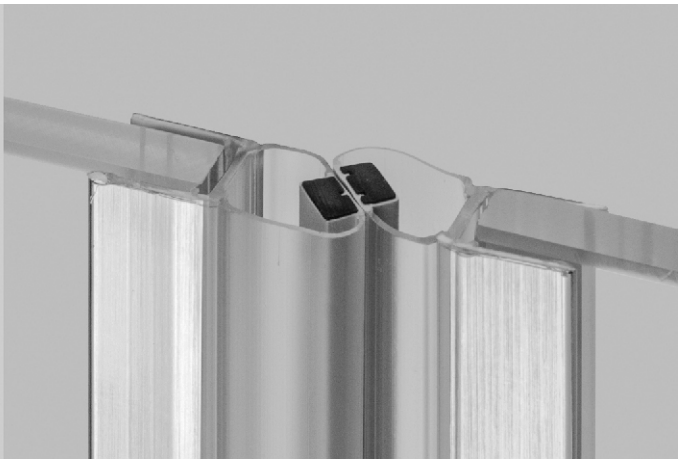

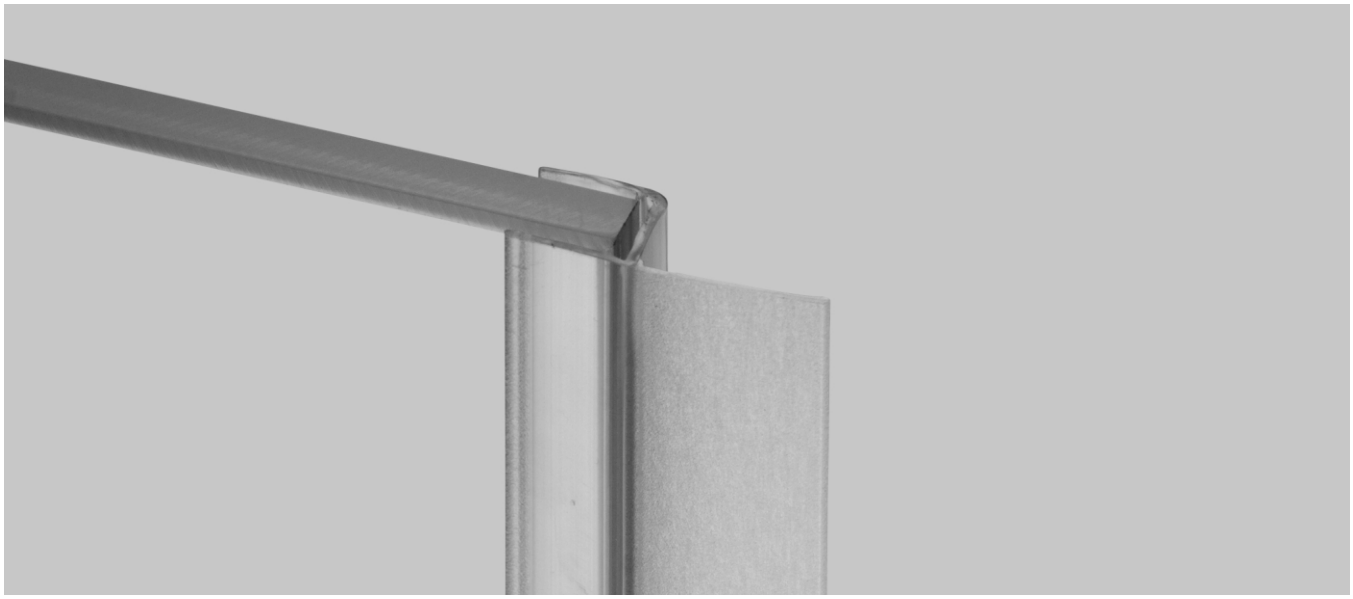

Основни прозрачни уплътнения за душ кабина

- съвместими със стъкла 6 мм и 8 мм в зависимост от поставянето
- дълъг експлоатационен период преди пожълтяване или скъсване
- произведени в Италия при завишен качествен контрол

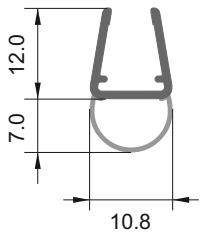

Балонче

за стъкло: 6-8 мм

код 2.0 м: 7777-401-2.0. Цена: 13,00 лв
код 2.2 м: 7777-401-2.2. Цена: 14,10 лв
код 2.5 м: 7777-401-2.5. Цена: 17,80 лв
код 3.0 м: 7777-401-3.0. Цена: 20,00 лв

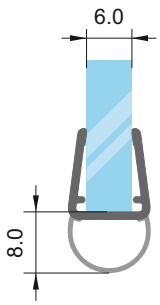

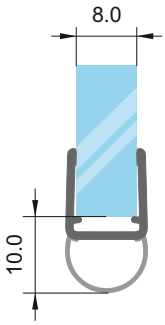

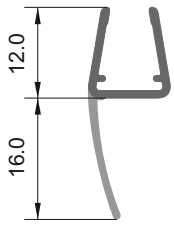

Крайно перо

за стъкло: 6-8 мм

код 2.0 м: 7777-405/16-2.0. Цена: 13,00 лв
код 2.2 м: 7777-405/16-2.2. Цена: 14,10 лв
код 2.5 м: 7777-405/16-2.5. Цена: 17,80 лв
код 3.0 м: 7777-405/-3.0. Цена: 20,00 лв

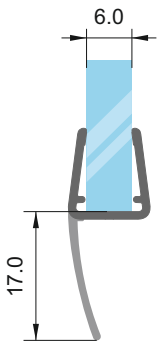

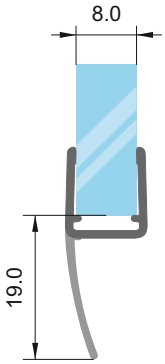

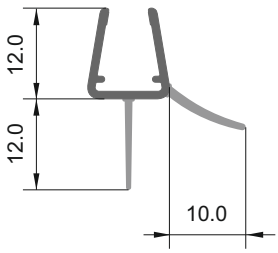

Подово уплътнение

за стъкло: 6-8 мм

код 1.0 м: 7777-402-1.0. Цена: 6,10 лв
код 2.2 м: 7777-402-2.2. Цена: 14,10 лв
код : 7777-402-С - 1.0 м извито. Цена: 70,20 лв

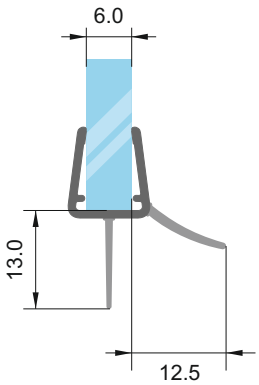

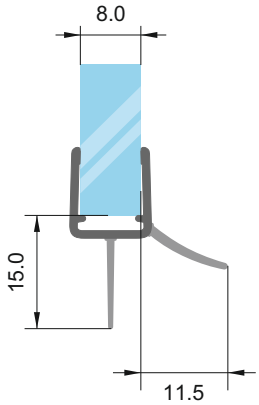

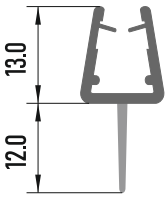

Централно перо

за стъкло: 6-8 мм

код 2.2 м: 7777-426-2.2. Цена: 14,10 лв
код 2.5 м: 7777-426-2.5. Цена: 17,80 лв

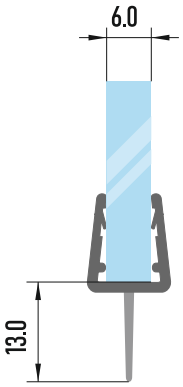

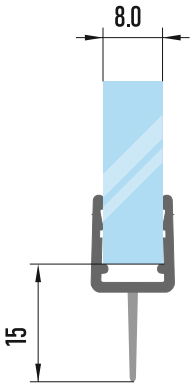

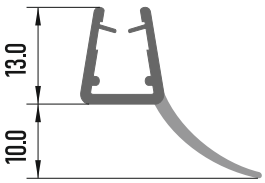

Странично перо

за стъкло: 6-8 мм

код 2.0 м: 7777-407-2.0. Цена: 13,00 лв
код 2.2 м: 7777-407-2.2. Цена: 14,10 лв
код 2.5 м: 7777-407-2.5. Цена: 17,80 лв
код 3.0 м: 7777-407-3.0. Цена: 20,00 лв

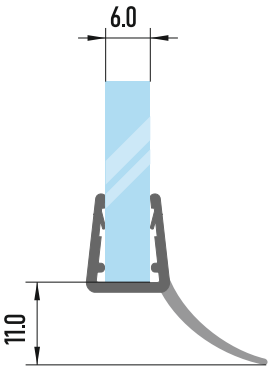

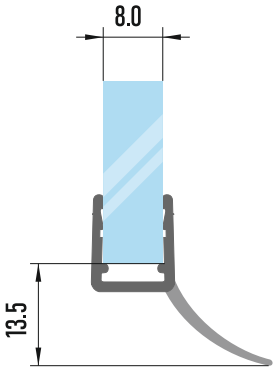

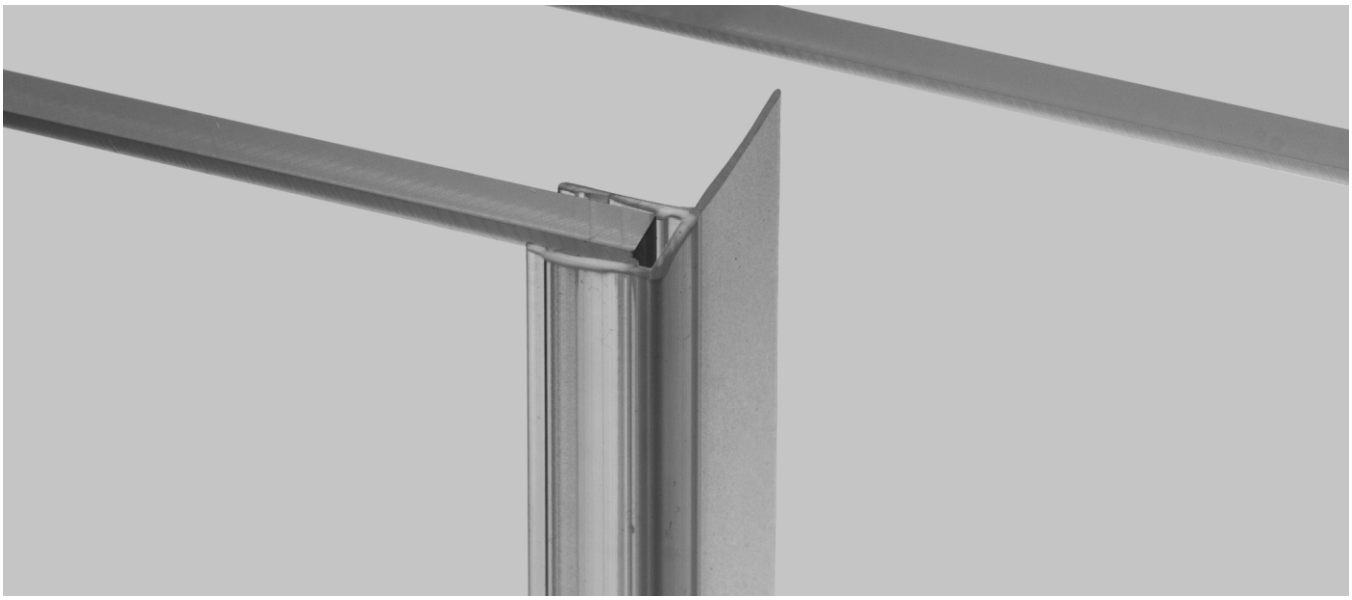

Уплътнения за плъзгащи системи

- съвместими със стъкла 6 мм и 8 мм в зависимост от поставянето
- дълъг експлоатационен период преди пожълтяване или скъсване
- произведени в Италия при завишен качествен контрол

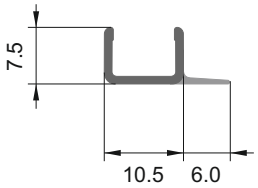

Перо 6 мм

за стъкло: 8 мм

код 2.2 м: 7777-1904/6-2.2. Цена: 14,10 лв
код 2.5 м: 7777-1904/6-2.5. Цена: 17,80 лв

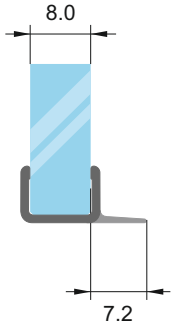

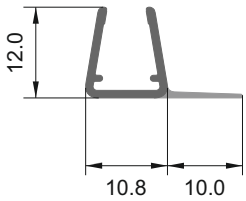

Перо 10 мм

за стъкло: 6-8 мм

код 2.2 м: 7777-404/10-2.2. Цена: 14,10 лв
код 3.0 м: 7777-1404/10-3.0, Цена: 20,00 лв

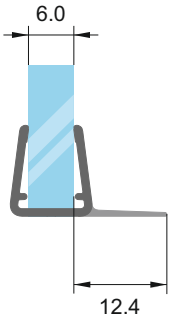

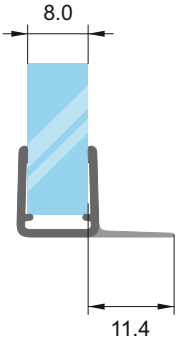

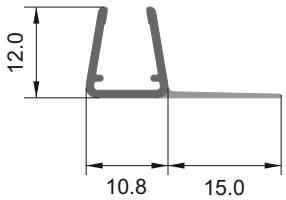

Перо 15 мм

за стъкло: 6-8 мм

код 2.2 м: 7777-404/15-2.2. Цена: 14,10 лв
код 3.0 м: 7777-404/15-3.0. Цена: ..... лв

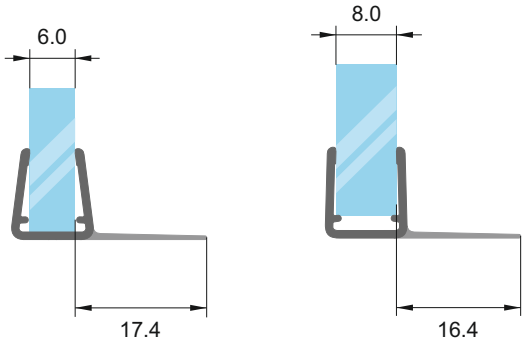

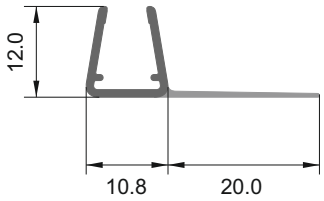

Перо 20 мм

за стъкло: 6-8 мм

код 2.2 м: 7777-404/20-2.2. Цена: 14,10 лв
код 3.0 м: 7777-404/20-3.0. Цена: 20,00 лв

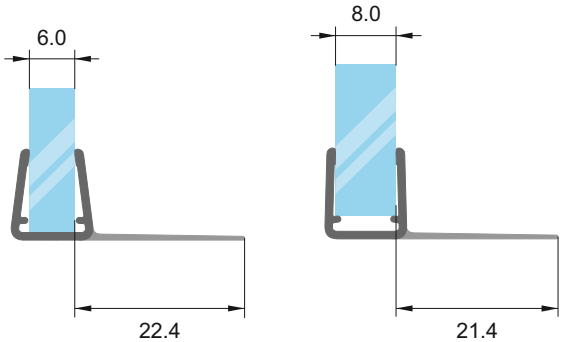

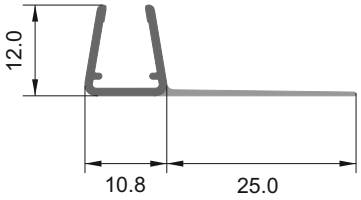

Перо 25 мм

за стъкло: 6-8 мм

код 2.2 м: 7777-404/25-2.2. Цена: 14,10 лв
код 3.0 м: 7777-404/25-3.0. Цена: 20,00 лв

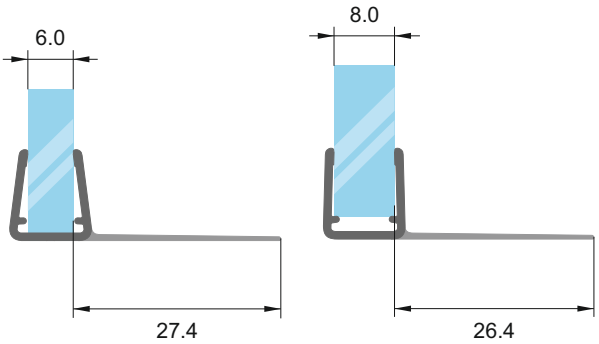

Комплект прозрачни магнити за душ кабина

- съвместими със стъкла 6 мм и 8 мм в зависимост от поставянето
- за 90°,180°,135° и за плъзгане в зависимост от комбинацията

- изработени от двукомпонентен материал за по-меко затваряне и отваряне
  както и за избягване на проблема „залепване“
- дълъг експлоатационен период преди пожълтяване или скъсване
- произведени в Италия при завишен качествен контрол

90°

за стъкло: 6-8 мм

код 2.0 м: 7777-412-2.0. Цена: 31,90 лв
код 2.2 м: 7777- 412-2.2. Цена: 35,10 лв
код 2.5 м: 7777-412-2.5. Цена: 40,00 лв
код 3.0 м: 7777-412-3.0. Цена: 47,00 лв

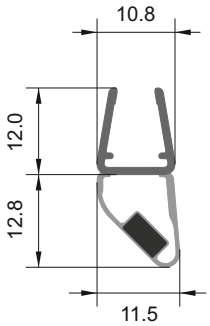

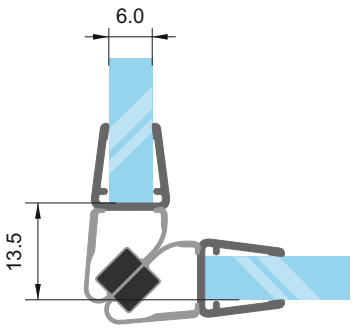

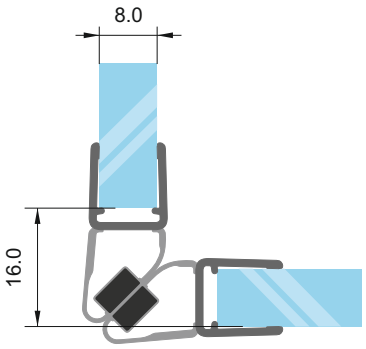

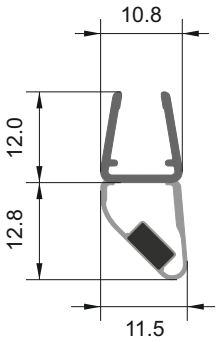

180°

за стъкло: 6-8 мм

код 2.0 м: 7777-412-2.0. Цена: 31,90 лв
код 2.2 м: 7777-412-2.2. Цена: 35,10 лв
код 2.5 м: 7777-412-2.5. Цена: 40,00 лв
код 3.0 м: 7777-412-3.0. Цена: 47,00 лв

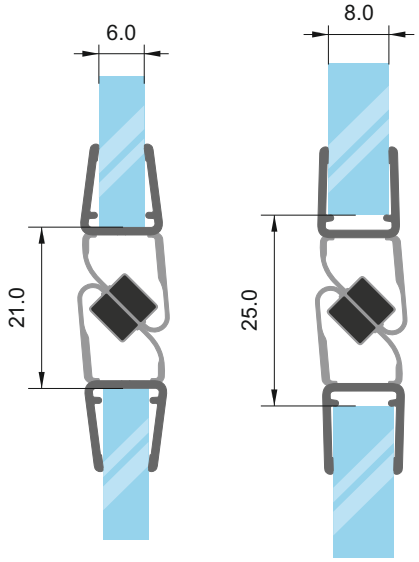

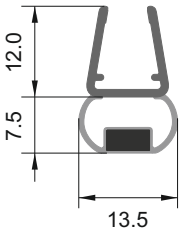

0°

за стъкло: 6-8 мм

код 2.0 м: 7777-411.2000. Цена: 31,90 лв
код 2.2 м: 7777-411.2200. Цена: 35,10 лв
код 2.5 м: 7777-411.2500. Цена: 40,00 лв
код 3.0 м: 7777-411.3000. Цена: 47,00 лв

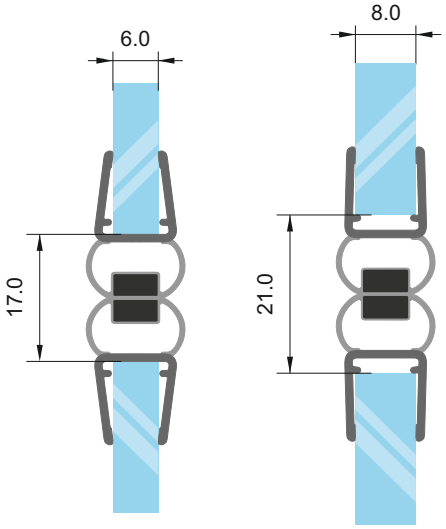

135°

за стъкло: 6-8 мм

код 2.0 м: 7777-411.135.2000. Цена: 31,90 лв
код 2.2 м: 7777-411.135.2200. Цена: 35,10 лв
код 2.5 м: 7777-411.135.2500. Цена: 40,00 лв
код 3.0 м: 7777-411.135.3000. Цена: 47,00 лв

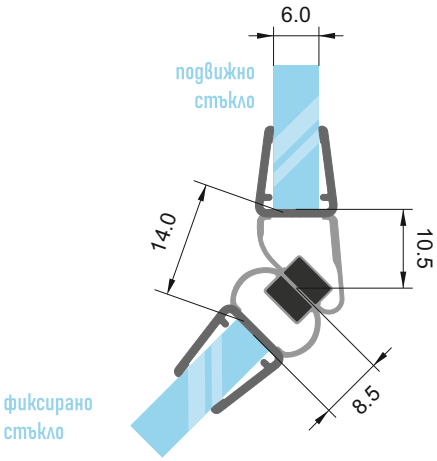

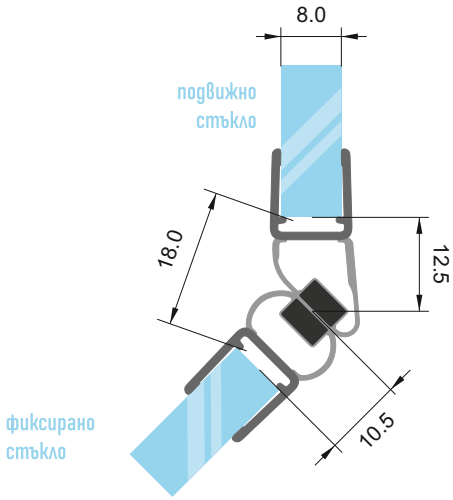

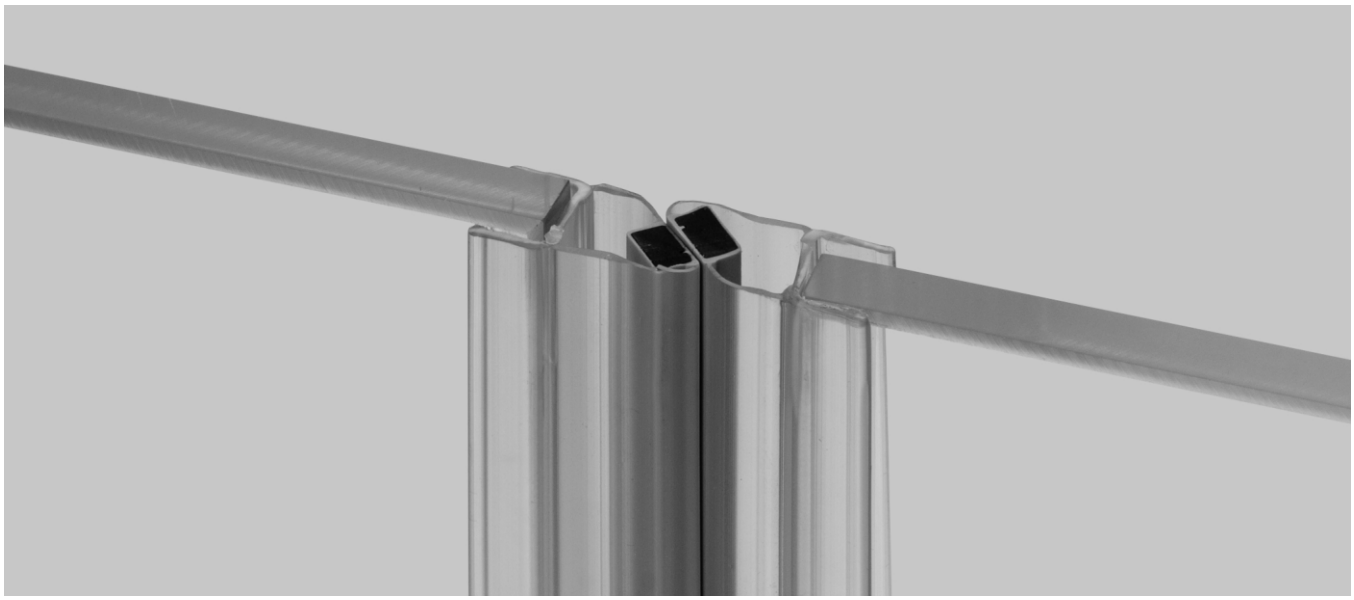

Комплект плитки прозрачни магнити

- за 8 мм стъкла
- дълъг експлоатационен период преди пожълтяване или скъсване
- произведени в Италия при завишен качествен контрол

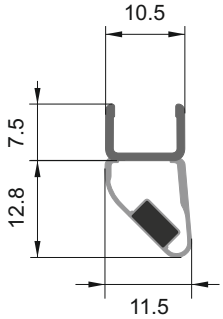

180°

за стъкло: 8 мм

код 2.5 м: 7777-1901.2500-180. Цена: 40,00 лв

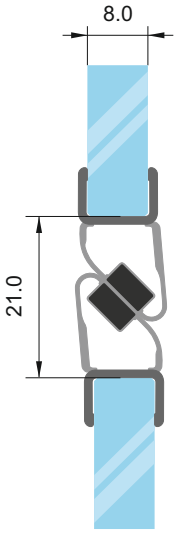

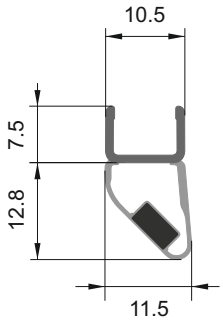

90°

за стъкло: 6-8 мм

код 2.5 м: 7777-1901.2500-90. Цена: 40,00 лв

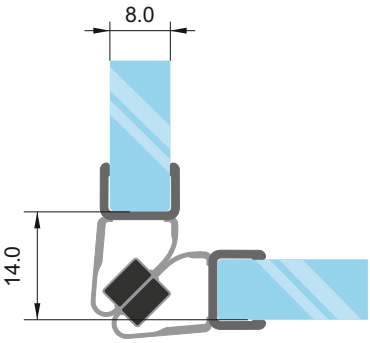

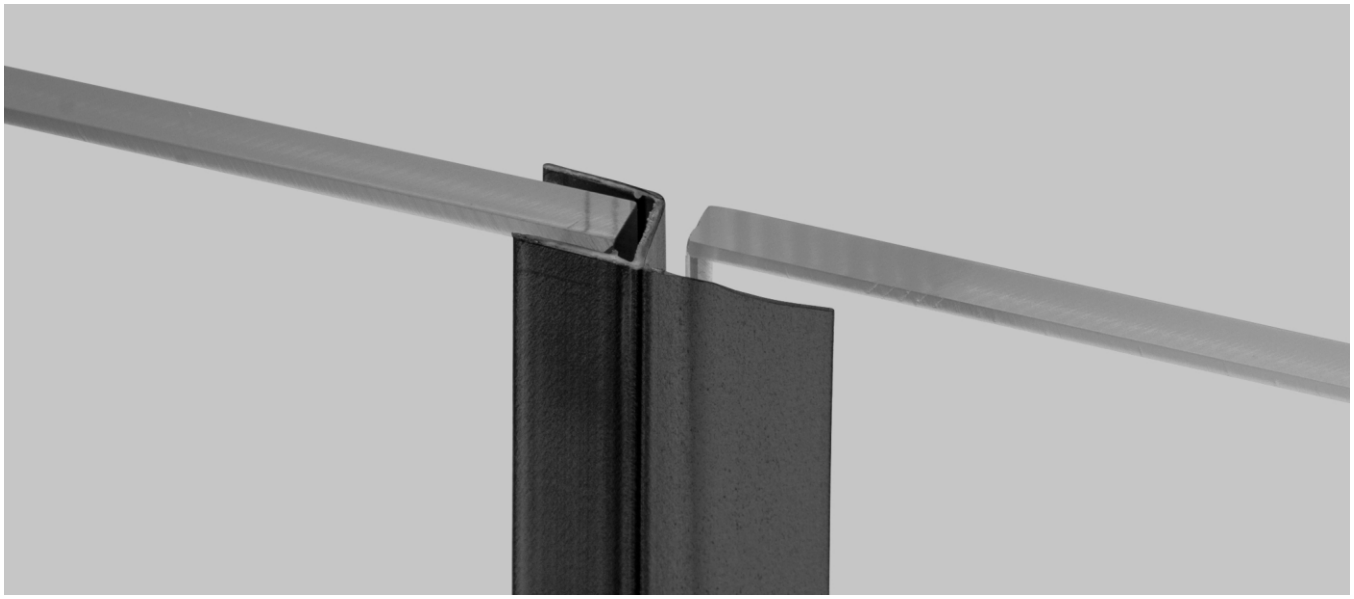

Основни черни уплътнения за душ кабина

- съвместими със стъкла 6 мм и 8 мм в зависимост от поставянето
- дълъг експлоатационен период
- произведени в Италия при завишен качествен контрол

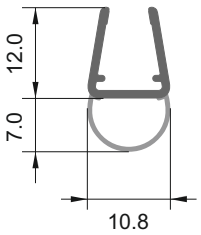

Балонче

за стъкло: 6-8 мм

код 2.2 м: 7777-1401FU-2.2. Цена: 21,10 лв
код 2.5 м: 7777-1401FU-2.5. Цена: 23,80 лв
код 3.0 м: 7777-1401FU-3.0. Цена: 28,00 лв

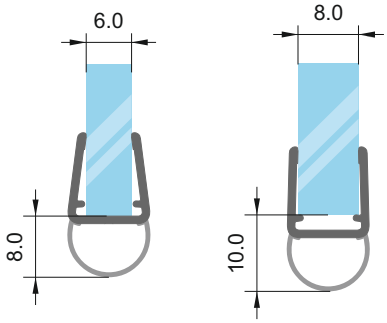

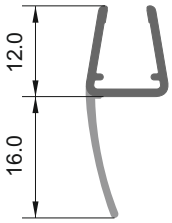

Крайно перо

за стъкло: 6-8 мм

код 2.2 м: 7777-1405/16FU-2.2. Цена: 21,10 лв
код 2.5 м: 7777-1405/16FU-2.5. Цена: 23,800 лв
код 3.0 м: 7777-1405/16FU-3.0. Цена: 28,00 лв

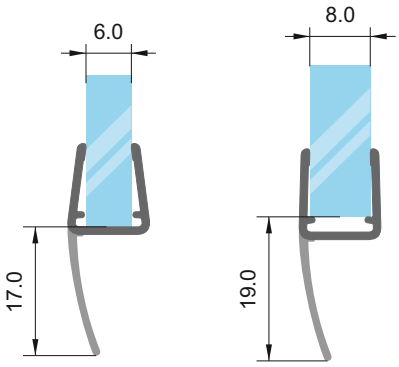

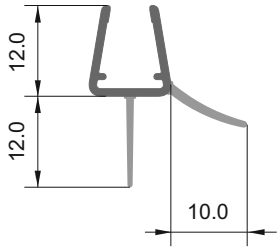

Подово уплътнение

за стъкло: 6-8 мм

код 2.2 м: 7777-1402FU-2.2. Цена: 21,10 лв

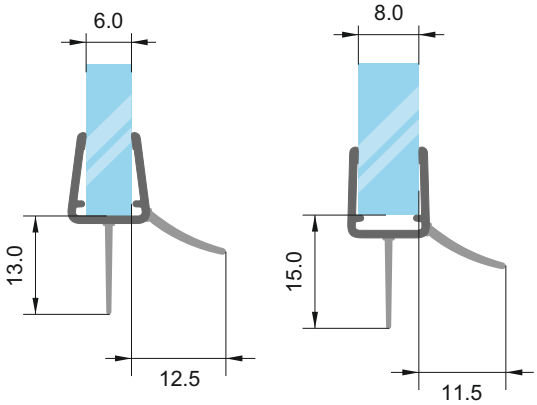

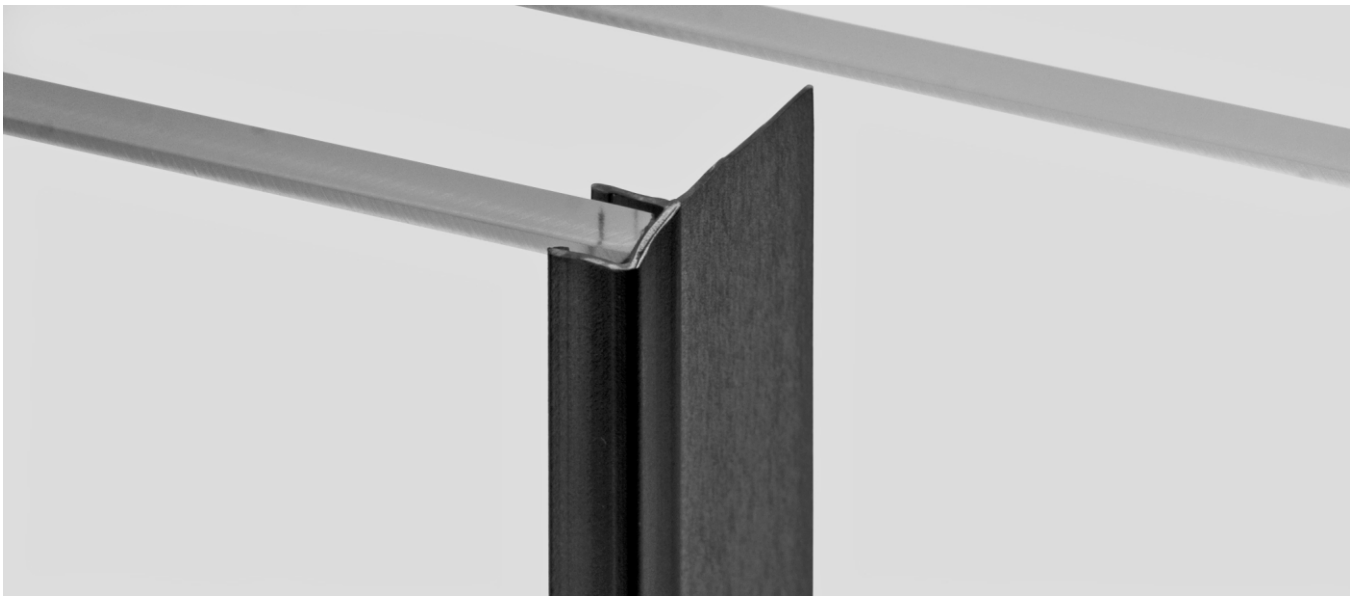

Черни уплътнения за плъзгащи системи

- за 8 мм стъкла
- дълъг експлоатационен период
- произведени в Италия при завишен качествен контрол

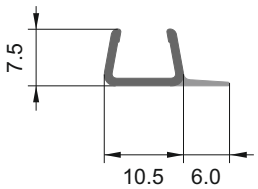

Перо 6 мм

за стъкло: 8 мм

код 2.2 м: 7777-1904/6FU-2.2. Цена: 21,10 лв
код 2.5 м: 7777-1904/6FU-2.5. Цена: 23,80 лв

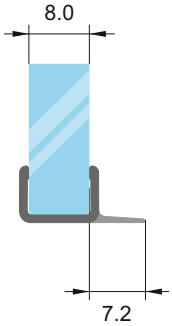

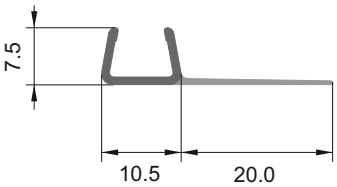

Перо 20 мм

за стъкло: 8 мм

код 2.2 м: 7777-1904/20FU-2.2. Цена: 21,10 лв
код 2.5 м: 7777-1904/20FU-2.5. Цена: 23,80 лв

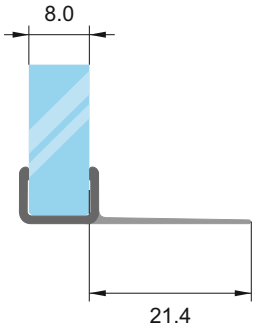

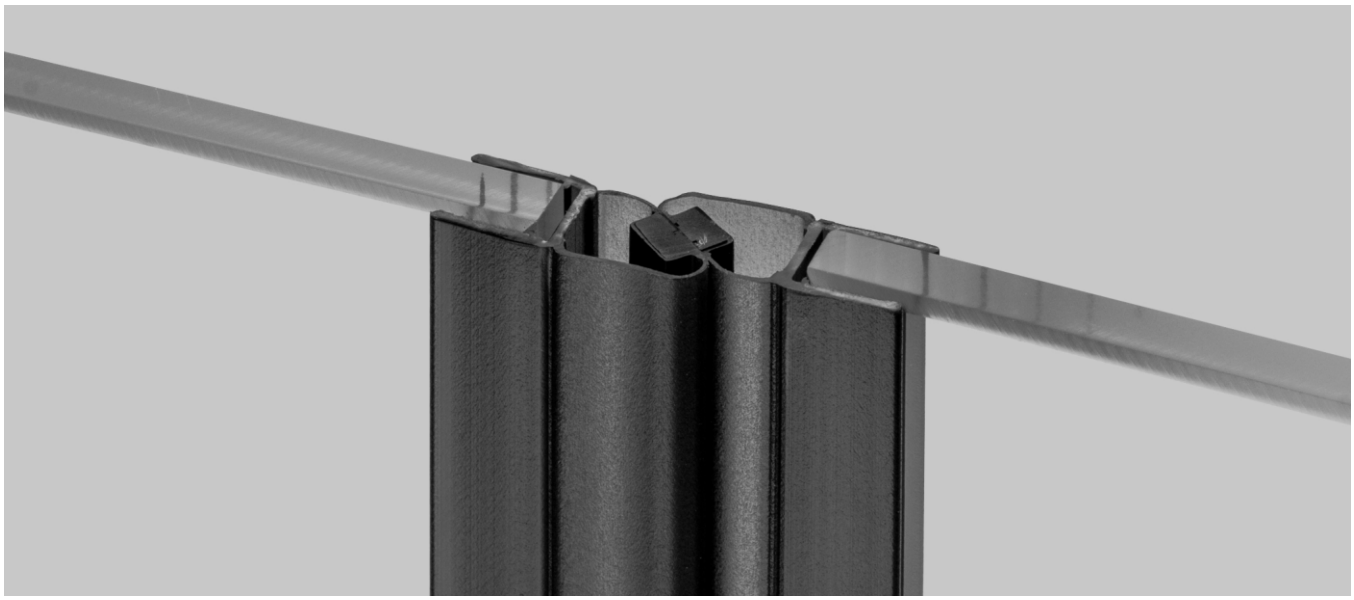

Комплект черни магнити за душ кабина

- съвместими със стъкла 6 мм и 8 мм в зависимост от поставянето
- за 90°,180°,135° и за плъзгане в зависимост от комбинацията

- изработени от двукомпонентен материал за по-меко затваряне и отваряне
  както и за избягване на проблема „залепване“
- дълъг експлоатационен период
- произведени в Италия при завишен качествен контрол

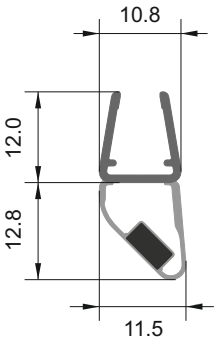

90°

за стъкло: 6-8 мм

код 2.2 м: 7777-1412FU-2.2. Цена: 53,00 лв
код 2.5 м: 7777-1412FU-2.5. Цена: 56,20 лв
код 3.0 м: 7777-1412FU-3.0. Цена: 67,40 лв

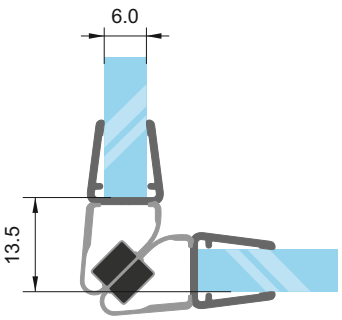

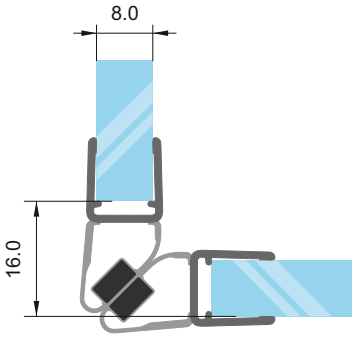

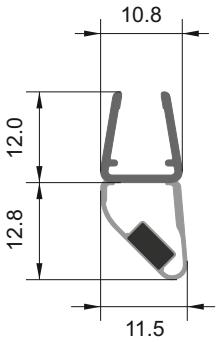

180°

за стъкло: 6-8 мм

код 2.2 м: 7777-1412FU-2.2. Цена: 53,00 лв
код 2.5 м: 7777-1412FU-2.5. Цена: 56,20 лв
код 3.0 м: 7777-1412FU-3.0. Цена: 67,40 лв

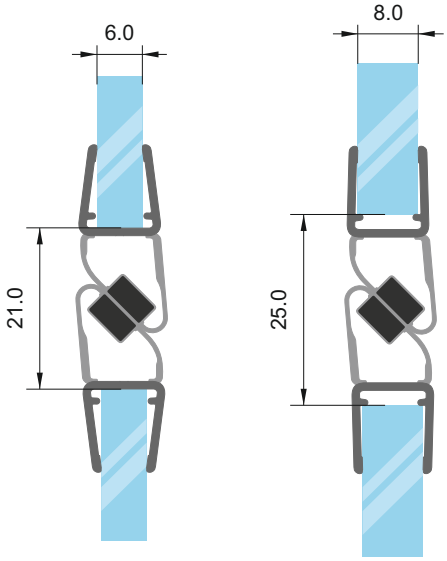

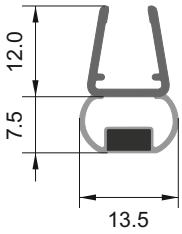

0°

за стъкло: 6-8 мм

код 2.2 м: 7777-1411.2200.FU. Цена: 53,00 лв
код 2.5 м: 7777-1411.2500.FU. Цена: 56,20 лв

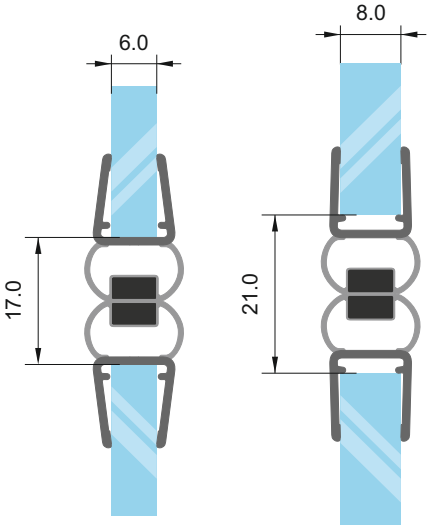

135°

за стъкло: 6-8 мм

код 2.2 м: 7777-1411.135.2200.FU. Цена: 53,00 лв
код 2.5 м: 7777-1411.135INV.2500.FU. Цена: 56,20 лв

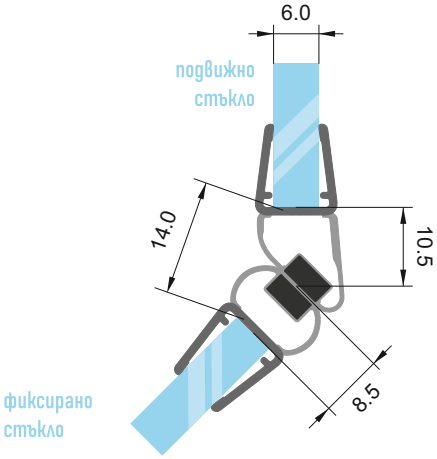

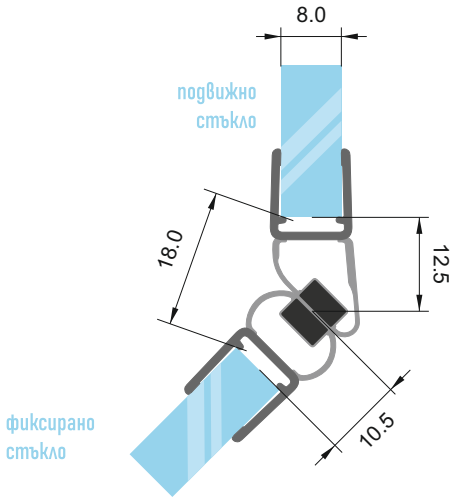

Основни хромирани уплътнения за душ кабина

- съвместими със стъкла 6 мм и 8 мм в зависимост от поставянето
- дълъг експлоатационен период преди пожълтяване или скъсване
- произведени в Италия при завишен качествен контрол

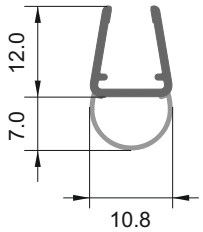

Балонче

за стъкло: 6-8 мм

код 2.5 м: 7777-1401.F2-2.5. Цена: 40,90 лв

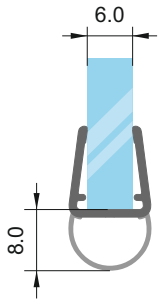

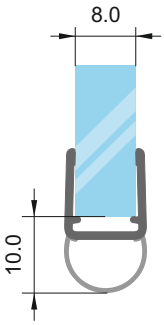

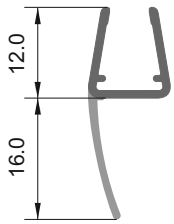

Крайно перо

за стъкло: 6-8 мм

код 2.5 м: 7777-1405/16.F2-2.5. Цена: 40,90 лв

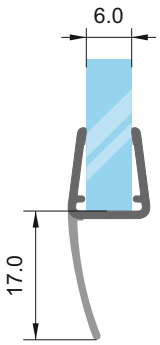

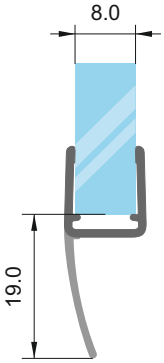

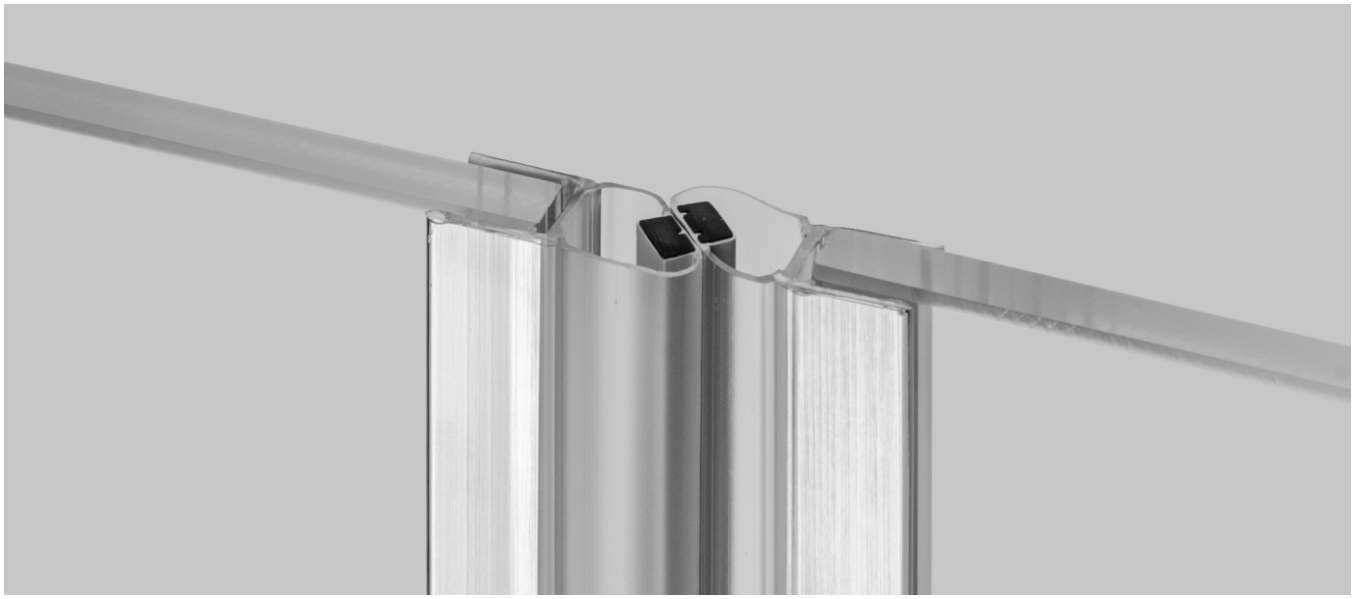

Комплект хромирани магнити за душ кабина

- съвместими със стъкла 6 мм и 8 мм в зависимост от поставянето
- за 90°,180°,135° и за плъзгане в зависимост от комбинацията

- изработени от двукомпонентен материал за по-меко затваряне и отваряне
  както и за избягване на проблема „залепване“
- дълъг експлоатационен период преди пожълтяване или скъсване
- произведени в Италия при завишен качествен контрол

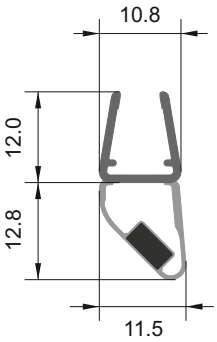

90°

за стъкло: 6-8 мм

код 2.5 м: 7777-1412.F2-2.5. Цена: 67,00 лв

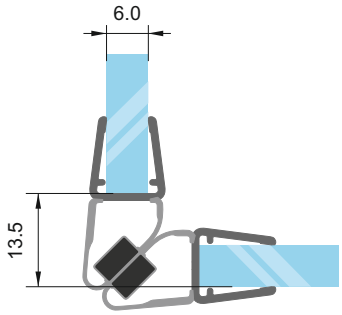

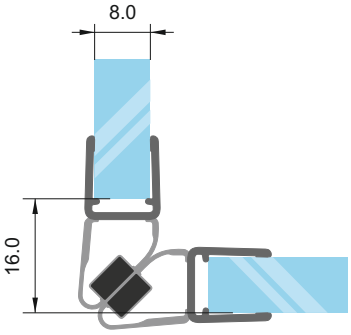

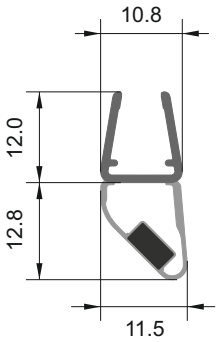

180°

за стъкло: 6-8 мм

код 2.5 м: 7777-1412.F2-2.5. Цена: 67,00 лв

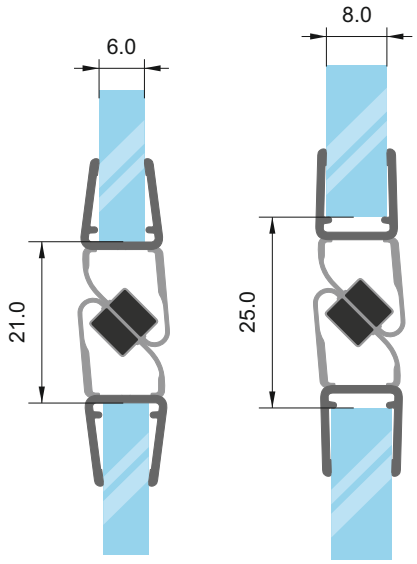

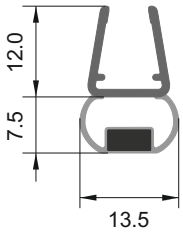

0°

за стъкло: 6-8мм

код 2.5 м: 7777-1411.F2-2.50. Цена: 82,10 лв

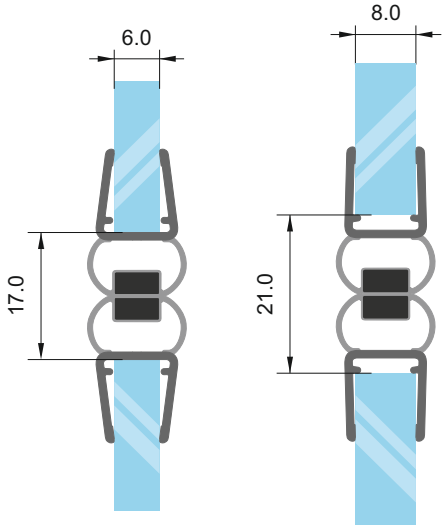

3M type

Уплътнение Челно за стъкло с лепене
- комбинирано (подходящо за 8 мм, 10 мм и 12 мм дебелина на стъклото)
- с възможност за прецизно напасване на перото за фуги от 2.5 мм до 6.5 мм
- минималистичен дизайн

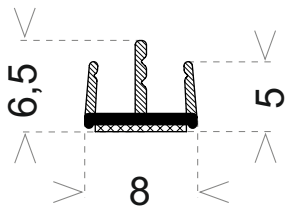

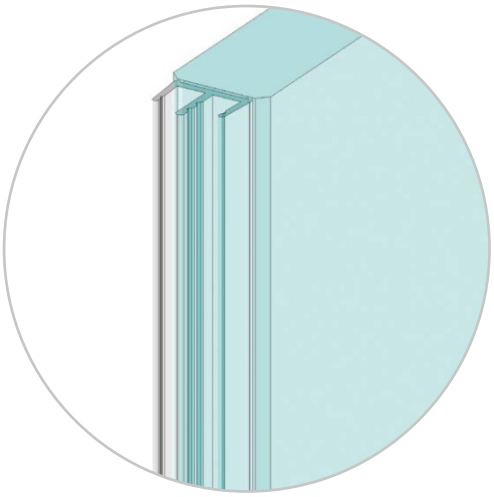

Дебелина стъкло	Дължина	Код	Цена
от 8 мм до 12 мм	3,0 метра	0002-GLASSLIP3000	65,00 лв/бр с ДДС
Инструмент	брой	002-GLASSLIPACC	13,00 лв с ДДС
Почистваща салф.	брой	002-GLASSCLEAN	4,50 лв с ДДС

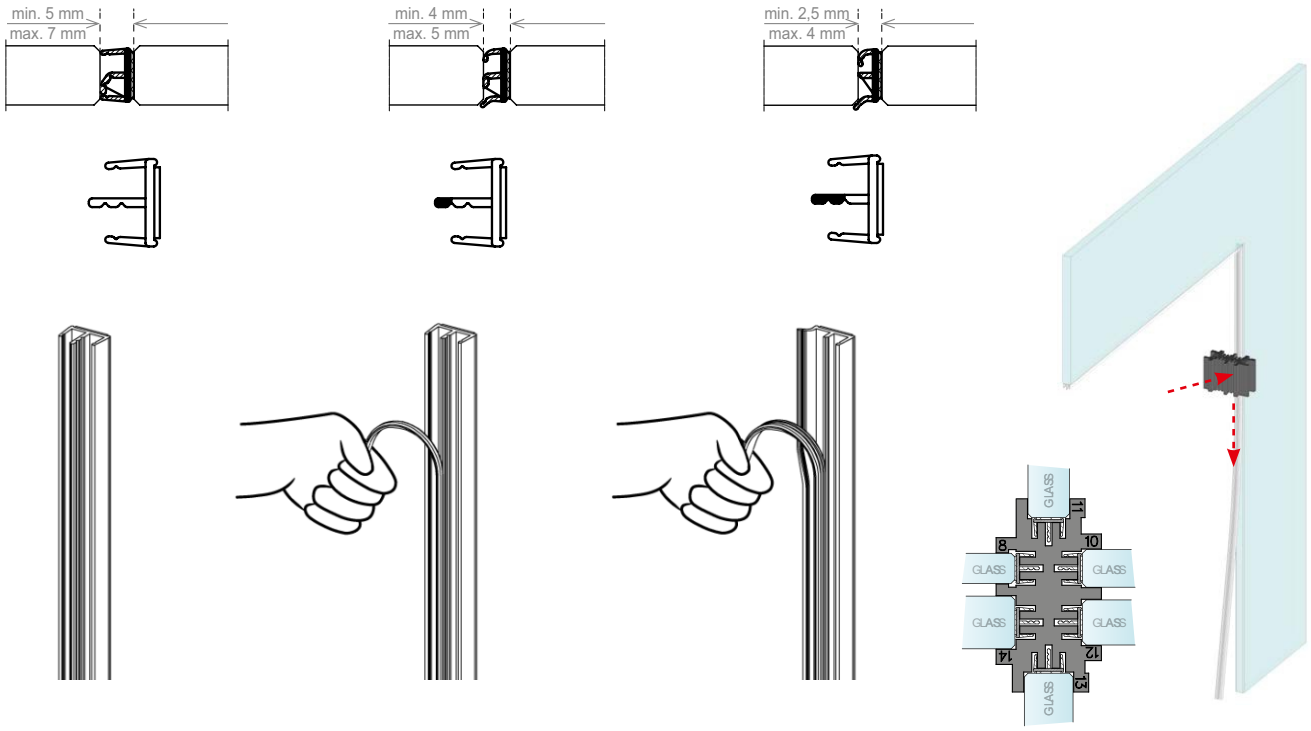

Уплътнение Плъзгане перо с лепене
- комбинирано (подходящо за 8 мм, 10 мм и 12 мм дебелина на стъклото)
- с възможност за прецизно напасване на дължината на перото от 14 мм до 30 мм през 1,5 мм
- минималистичен дизайн

3M type

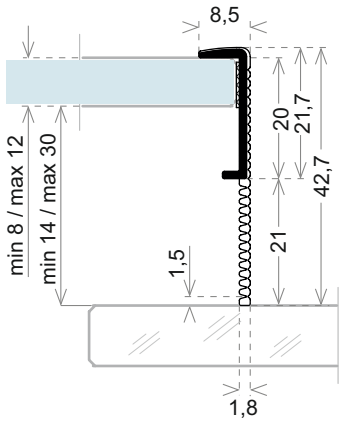

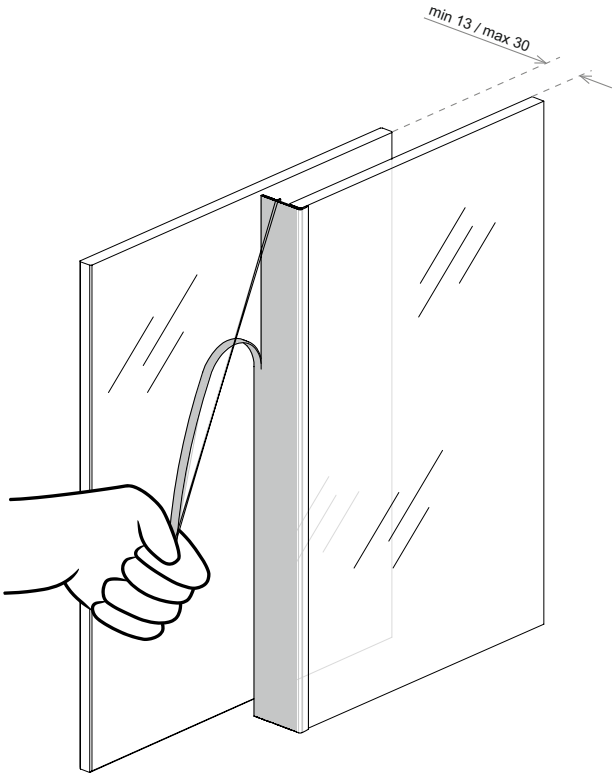

Дебелина стъкло	Дължина	Код	Цена
8 мм до 12 мм	3,0 метра	0002-GLASSILIPSL3000	67,50 лв/бр с ДДС
Почистваща салф.	брой	002-GLASSCLEAN	4,50 лв с ДДС

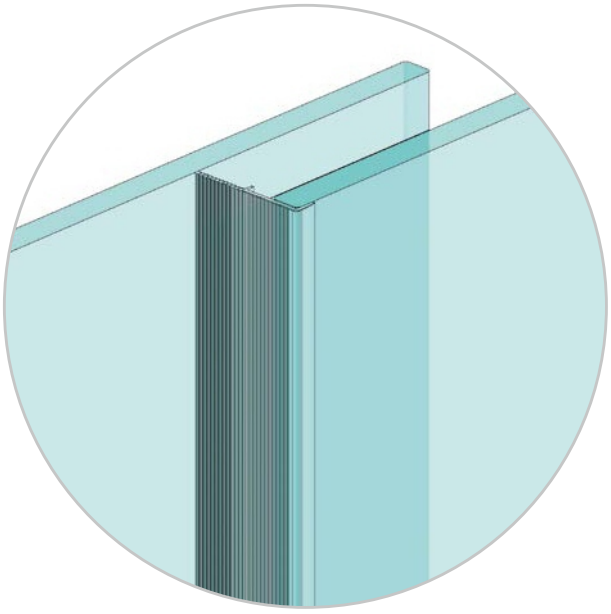

Уплътнение Балон за стъкло от 8 мм до 12 мм с лепене

3M type

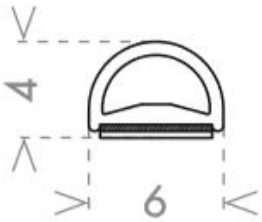

В опаковка от 12 **метра**

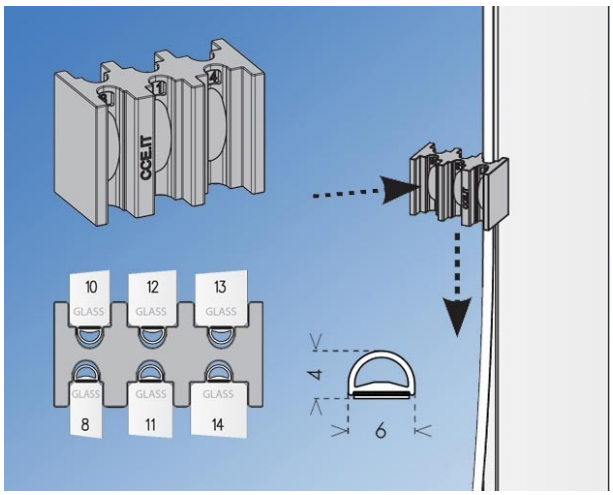

Инструмент за прецизно лепене

Дебелина стъкло	Дължина	Код	Цена
от 8 мм до 12 мм	на метър	002-GLASSBUMP	28,00 лв/м с ДДС
Инструмент	брой	002-GLASSBUMPACC	13,00 лв с ДДС
Почистваща салф.	брой	002-GLASSCLEAN	4,50 лв с ДДС